SLIM FOOD Ø78 30W

Ficha Técnica
Data Sheet

REFERENCIA DEL MODELO
MODEL REFERENCE

85 140

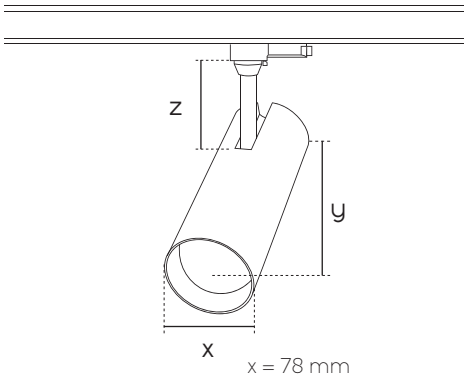

x = 78 mm
y = 182 mm
z = 79 mm

CARACTERÍSTICAS LUMINARIA
LIGHT DATA SHEET

Descripción Description	Luminaria para instalar en carril trifásico Luminaire to installar in three phase track
Material Material	Aluminio Aluminium
Color Colour	Blanco o Negro White or Black
Material Difusor Diffuser Material	Policarbonato Polycarbonate
Potencia Power	30W 30W

CARACTERÍSTICAS LUMÍNICAS
LIGHTING DATA SHEET

Fuente Luz Light Source	LED LED	Distribución Luz Light Distribution	Simétrica Symmetric
Tipo Led LED Type	COB COB	Dirección Luz Way Lighting	Directa Direct
Marca LED LED Brand	CREE CREE	Grado Apertura Opening Angle	12º - 24º - 36º - 60º 12º - 24º - 36º - 60º
Nº LEDs LEDs Nº	1 1	Driver Driver	Dentro de la luminaria Inside luminaire
CRI CRI	>90 >90	Marca Driver Driver Brand	AGOLAR / similar AGOLAR / similar
Factor Potencia Power Factor	0.95 0.95	Tensión Entrada Input Voltage	220-240Vac 220-240Vac
Temperatura Trabajo Operating Temperat.	-20ºC~45ºC -20º~45ºC	Frecuencia Frequency	50-60Hz 50-60Hz

OTROS DATOS
OTHER DATA

IP IP	20 20	Peso Weight	1.1Kg 1.1Kg
Ángulo Basculación Tilt angle	90º 90º	Unidades Embalaje Packaging	1 1
Ángulo Giro Turning angle	355º 355º	Garantía Warranty	Tres años Three Years
Tipo Carril Rail Type	Trifásico Three phase	Vida útil Useful life	35000h 35000h

OPCIONES REGULACIÓN
CONTROL OPTIONS

Regulación Control	DALI / 1-10V / TRIAC / CASAMBI / POTENC. DALI / 1-10V / TRIAC / CASAMBI / POTENC.

MADE IN
SPAIN

POTENCIA
POWER

Potencia Power	Tº Color CCT	Lúmenes Lumens	Óptica Beam Angle
30W	Carne Meat	2000Lm	12º 24º 36º 60º
	Fruta Fruit	2000Lm	
	Panadería Bakery	2000Lm	
	Pescado Fish	2000Lm	

REFERENCIA
REFERENCE

Nº de proyecto Project number	Modelo luminaria Luminaire model	Tª color Color Tª	Potencia Power	Óptica Len	Color Colour	–	Control Control
85	140	X	XX	X	X		XX

Accesorios /Accesories

Base superficie trifasica
/Surface base

8577000001 (Blanco /White)
8577000002 (Negro /Black)

Panel de abeja
/Honeycomb

8514003003

DIAGRAMA POLAR
POLAR DIAGRAM

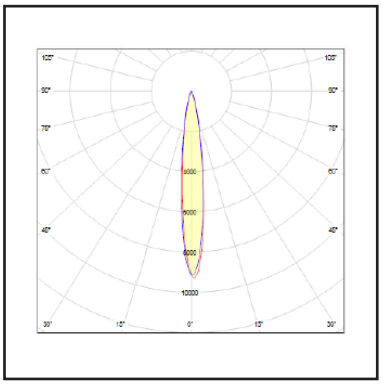

12º

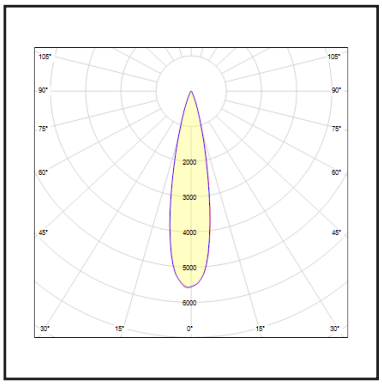

24º

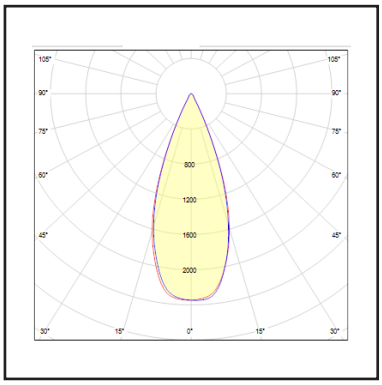

36º

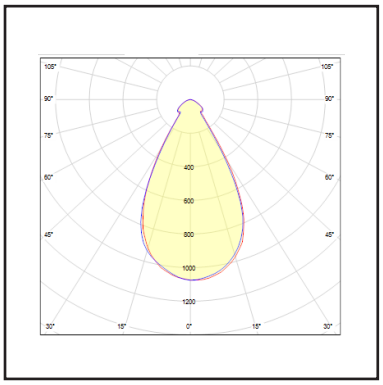

60º

Certificado Conformidad

Confirmity Certificate

Agolar Gestión S.L. , como fabricante, declara que el producto mencionado ha sido fabricado de acuerdo con las normativas europeas que se citan a través del cumplimiento de las siguientes normas:

Agolar Gestión, S.L. as manufacturer, declares that above mentioned product has been manufactured according to the following European directives and regulations and satisfy the following rules:

Familia de producto: SLIM

Tipo de producto: carril trifásico

Family product: SLIM

Type product: three phase track

Nº	Directiva Directive	Norma
2002/91/CE	Eficiencia energética de los edificios Energy effiency of buildings	UNE-EN 12464-1:2011
2014/35/UE	El equipo eléctrico para ser utilizado dentro de unos valores de tensión limitados. Directiva de Baja Tensión. Electrical equipment for use with incertain voltage limits. Low Voltage Directive.	UNE-EN 60.598-2-2:2012 UNE-EN 60.598-1:09+A1:11:09 UNE-EN 60.598-1:2015
2014/30/UE	Compatibilidad electromagnética. Directiva EMC. Electromagnetic campatibility. EMC directive.	EN 55.015 EN 61000-3-2:2006 EN 61000-3-3:2009 EN IEC 61000-6-8:2020
2011/65/UE	Directiva del Parlamento Europeo y del Consejo - restricción a la utilización de determinadas sustancias peligrosas en aparatos eléctricos. Directive of the European parlament and council - restriction on the use of certain dangerous substances in electrical devices.	2002/95/CE

Esta declaración certifica el cumplimiento con las directivas mencionadas sin detallar características. Deben observarse las indicaciones de seguridad indicadas en las instrucciones de uso del producto y que forman parte del suministro.

This declaration certifies compliance with the above directives without detailing the features.Must be observed safety instructions given in the instructions for use of the product and that are part of the supply.

Agolar Gestión, S.L.
Senda de les Animes, 158
46470 Catarroja Valencia Spain
Tlf. +34 961278630
www.agolar.eu
iluminacion@agolar.es

ISO 9001 BUREAU VERITAS Certification