SUPER ZOOM Ø85 30W

Ficha Técnica
Data Sheet

REFERENCIA DEL MODELO
MODEL REFERENCE

85 123

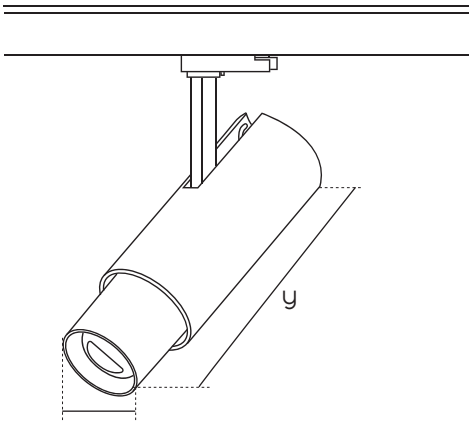

x = 85 mm
y = 265 mm

CARACTERÍSTICAS LUMINARIA
LIGHT DATA SHEET

Descripción Description	Luminaria para instalar en carril trifásico orientable con óptica regulable Luminaire to installar in three phase track - tilt with regulable optic
Material Material	Aluminio Aluminium
Color Colour	Blanco o Negro White or Black
Material Difusor Diffuser Material	Policarbonato Polycarbonate
Potencia Power	30W 30W

CARACTERÍSTICAS LUMÍNICAS
LIGHTING DATA SHEET

Fuente Luz Light Source	LED LED	Distribución Luz Light Distribution	Simétrica Symmetric
Tipo Led LED Type	COB COB	Dirección Luz Way Lighting	Directa Direct
Marca LED LED Brand	CREE CREE	Grado Apertura Opening Angle	6º ~ 60º 6º ~ 60º
Nº LEDs LEDs Nº	1 1	Driver Driver	Dentro de la luminaria Inside luminaire
CRI CRI	>90 >90	Marca Driver Driver Brand	AGOLAR / similar AGOLAR / similar
Factor Potencia Power Factor	0.95 0.95	Tensión Entrada Input Voltage	220-240Vac 220-240Vac
Temperatura Trabajo Operating Temperat.	-20ºC~45ºC -20º~45ºC	Frecuencia Frequency	50-60Hz 50-60Hz

OTROS DATOS
OTHER DATA

IP IP	20 20	Peso Weight	2.1Kg 2.1Kg
Ángulo Basculación Tilt angle	90º 90º	Unidades Embalaje Packaging	1 1
Ángulo Giro Turning angle	355º 355º	Garantía Warranty	Tres años Three Years
Tipo Carril Rail Type	Trifásico Three phase	Vida útil Useful life	35000h 35000h

OPCIONES REGULACIÓN
CONTROL OPTIONS

Regulación Control	DALI / POTENC. DALI / POTENC.

MADE IN
SPAIN

SUPER ZOOM Ø85 30W

Ficha Técnica
Data Sheet

POTENCIA
POWER

Potencia Power	Tº Color CCT	Lúmenes Lumens	Óptica Beam Angle
30W	2700ºK	2560Lm	6º ~ 60º
	3000ºK	2580Lm	
	4000ºK	2600Lm	

REFERENCIA
REFERENCE

Nº de proyecto Project number	Modelo luminaria Luminaire model	Tª color Color Tª	Potencia Power	Óptica Len	Color Colour	–	Control Control
85	123	X	XX	X	X		XX

Accesorios /Accesories

Base superficie trifasica
/Surface base

8577000001 (Blanco /White)
8577000002 (Negro /Black)

Florón de superficie
/Surface box

8514000011 (Blanco /White)
8514000012 (Negro /Black)

DIAGRAMA POLAR
POLAR DIAGRAM

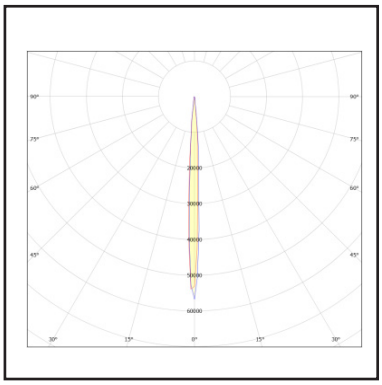

5º

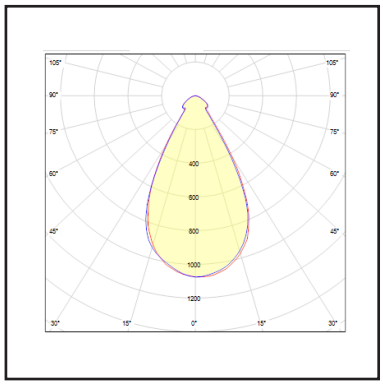

60º

Certificado Conformidad

Confirmity Certificate

Agolar Gestión S.L. , como fabricante, declara que el producto mencionado ha sido fabricado de acuerdo con las normativas europeas que se citan a través del cumplimiento de las siguientes normas:

Agolar Gestión, S.L. as manufacturer, declares that above mentioned product has been manufactured according to the following European directives and regulations and satisfy the following rules:

Familia de producto: SUPER ZOOM

Tipo de producto: Carril trifasico

Family product: SUPER ZOOM

Type product: Three phase track

Nº	Directiva Directive	Norma
2002/91/CE	Eficiencia energética de los edificios Energy effiency of buildings	UNE-EN 12464-1:2011
2014/35/UE	El equipo eléctrico para ser utilizado dentro de unos valores de tensión limitados. Directiva de Baja Tensión. Electrical equipment for use with incertain voltage limits. Low Voltage Directive.	UNE-EN 60.598-2-2:2012 UNE-EN 60.598-1:09+A1:11:09 UNE-EN 60.598-1:2015
2014/30/UE	Compatibilidad electromagnética. Directiva EMC. Electromagnetic campatibility. EMC directive.	EN 55.015 EN 61000-3-2:2006 EN 61000-3-3:2009 EN IEC 61000-6-8:2020
2011/65/UE	Directiva del Parlamento Europeo y del Consejo - restricción a la utilización de determinadas sustancias peligrosas en aparatos eléctricos. Directive of the European parlament and council - restriction on the use of certain dangerous substances in electrical devices.	2002/95/CE

Esta declaración certifica el cumplimiento con las directivas mencionadas sin detallar características. Deben observarse las indicaciones de seguridad indicadas en las instrucciones de uso del producto y que forman parte del suministro.

This declaration certifies compliance with the above directives without detailing the features.Must be observed safety instructions given in the instructions for use of the product and that are part of the supply.

Agolar Gestión, S.L.
Senda de les Animes, 158
46470 Catarroja Valencia Spain
Tlf. +34 961278630
www.agolar.eu
iluminacion@agolar.es

ISO 9001 BUREAU VERITAS Certification