ZOOM 48V 12W

Ficha Técnica
Data Sheet

REFERENCIA DEL MODELO
MODEL REFERENCE

85 948

CARACTERÍSTICAS LUMINARIA
LIGHT DATA SHEET

Descripción Description	Luminaria para instalar en carril 48V Luminaire to installar in 48V track
Material Material	Aluminio Aluminium
Color Colour	Negro Black
Material Difusor Diffuser Material	Policarbonato Polycarbonate
Potencia Power	12W 12W

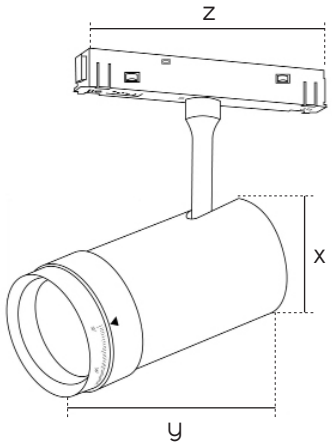

x = 55 mm
y = 115 mm
z = 118 mm

CARACTERÍSTICAS LUMÍNICAS
LIGHTING DATA SHEET

Fuente Luz Light Source	LED LED
Tipo Led LED Type	COB COB
Marca LED LED Brand	CREE CREE
Nº LEDs LEDs Nº	1 1
CRI CRI	>90 >90

Distribución Luz Light Distribution	Simétrica Symmetric
Dirección Luz Way Lighting	Directa Direct
Grado Apertura Opening Angle	10º ~ 55º 10º ~ 55º
Temperatura Trabajo Operating Temperat.	-20ºC~45ºC -20º~45ºC
Tensión Entrada Input Voltage	48V 48V
Frecuencia Frequency	50-60Hz 50-60Hz

OTROS DATOS
OTHER DATA

IP IP	20 20
Tipo Carril Rail Type	48V 48V
Ángulo Basculación Tilt angle	90º 90º
Ángulo Giro Turning angle	355º 355º

Peso Weight	0.8Kg 0.8Kg
Unidades Embalaje Packaging	1 1
Garantía Warranty	Tres años Three Years
Vida útil Useful life	35000h 35000h

OPCIONES REGULACIÓN
CONTROL OPTIONS

Regulación Control	DALI DALI

MADE IN
SPAIN

POTENCIA
POWER

Potencia Power	Tº Color CCT	Lúmenes Lumens	Óptica Beam Angle
12W	2700ºK	1020Lm	10º ~ 55º

REFERENCIA
REFERENCE

Nº de proyecto Project number	Modelo luminaria Luminaire model	Tª color Color Tª	Potencia Power	Óptica Len	Color Colour
85	948	X	XX	X	X

DIAGRAMA POLAR
POLAR DIAGRAM

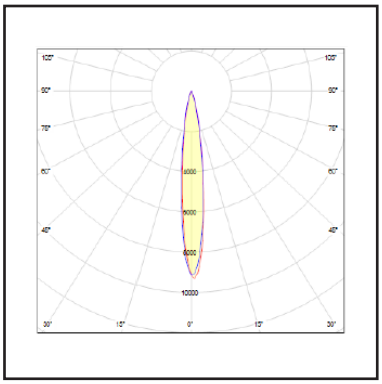

10º

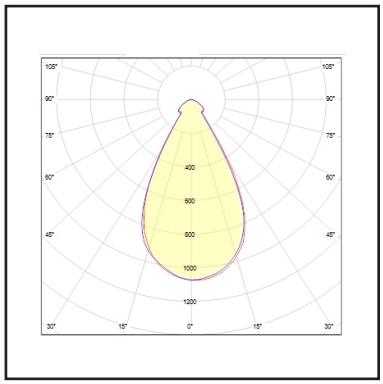

55º

Certificado Conformidad

Confirmity Certificate

Agolar Gestión S.L. , como fabricante, declara que el producto mencionado ha sido fabricado de acuerdo con las normativas europeas que se citan a través del cumplimiento de las siguientes normas:

Agolar Gestión, S.L. as manufacturer, declares that above mentioned product has been manufactured according to the following European directives and regulations and satisfy the following rules:

Familia de producto: ZOOM 48V

Tipo de producto: carril 48V

Family product: ZOOM 48V

Type product: 48V track

Nº	Directiva Directive	Norma
2002/91/CE	Eficiencia energética de los edificios Energy effiency of buildings	UNE-EN 12464-1:2011
2014/35/UE	El equipo eléctrico para ser utilizado dentro de unos valores de tensión limitados. Directiva de Baja Tensión. Electrical equipment for use with incertain voltage limits. Low Voltage Directive.	UNE-EN 60.598-2-2:2012 UNE-EN 60.598-1:09+A1:11:09 UNE-EN 60.598-1:2015
2014/30/UE	Compatibilidad electromagnética. Directiva EMC. Electromagnetic campatibility. EMC directive.	EN 55.015 EN 61000-3-2:2006 EN 61000-3-3:2009 EN IEC 61000-6-8:2020
2011/65/UE	Directiva del Parlamento Europeo y del Consejo - restricción a la utilización de determinadas sustancias peligrosas en aparatos eléctricos. Directive of the European parlament and council - restriction on the use of certain dangerous substances in electrical devices.	2002/95/CE

Esta declaración certifica el cumplimiento con las directivas mencionadas sin detallar características. Deben observarse las indicaciones de seguridad indicadas en las instrucciones de uso del producto y que forman parte del suministro.

This declaration certifies compliance with the above directives without detailing the features.Must be observed safety instructions given in the instructions for use of the product and that are part of the supply.

Agolar Gestión, S.L.
Senda de les Animes, 158
46470 Catarroja Valencia Spain
Tlf. +34 961278630
www.agolar.eu
iluminacion@agolar.es

ISO 9001 BUREAU VERITAS Certification